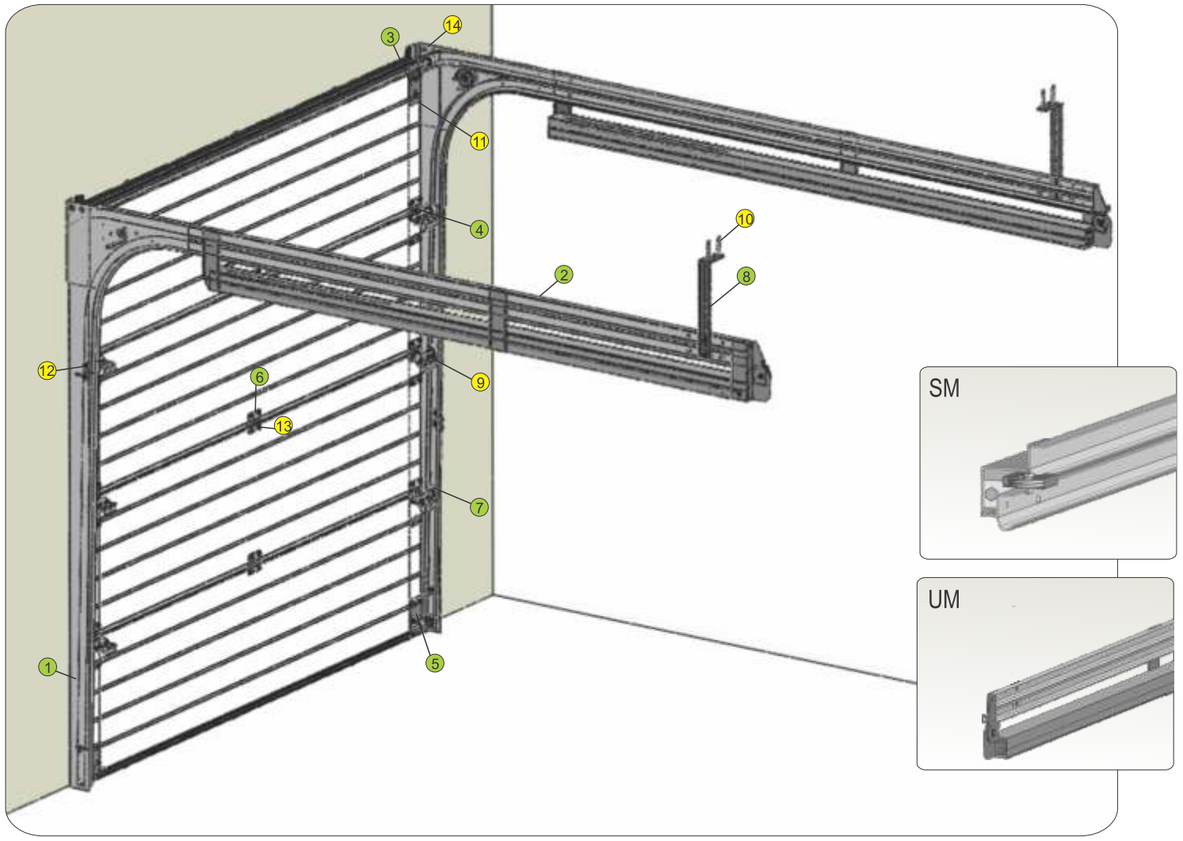
3
14
11
4
10
2
8
12
6
9
13
7
1
5
SM
UM

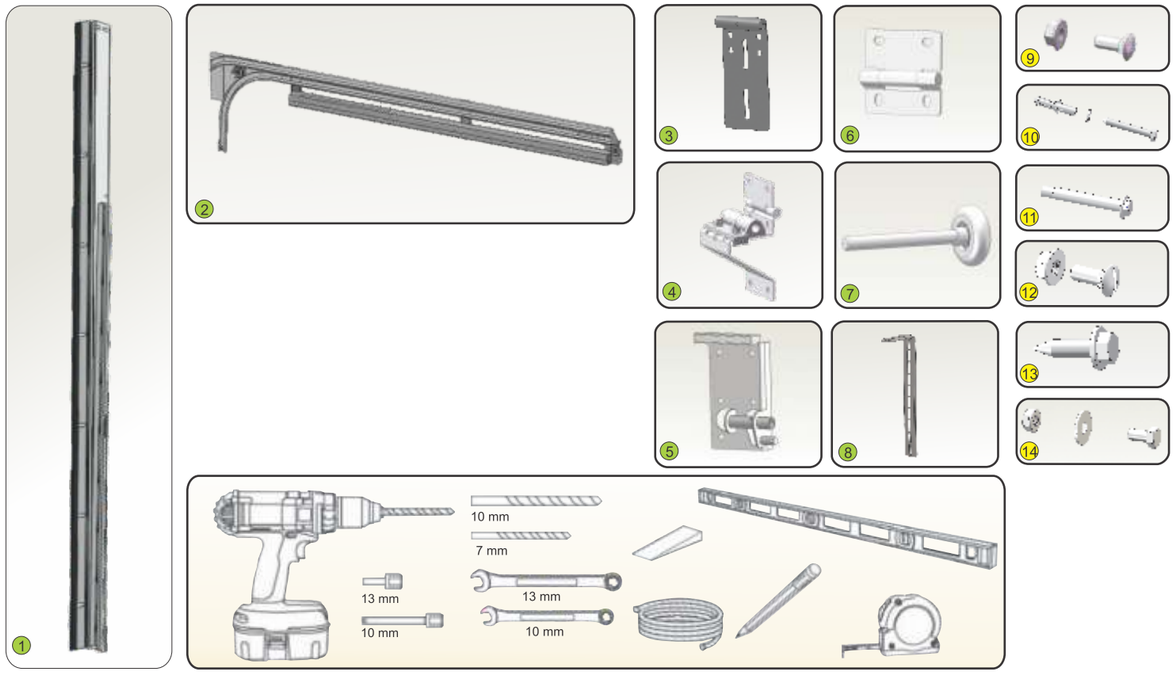
1
2
3
6
9
10
4
7
11
12
5
8
13
14
10 mm
7 mm
13 mm
13 mm
10 mm
10 mm

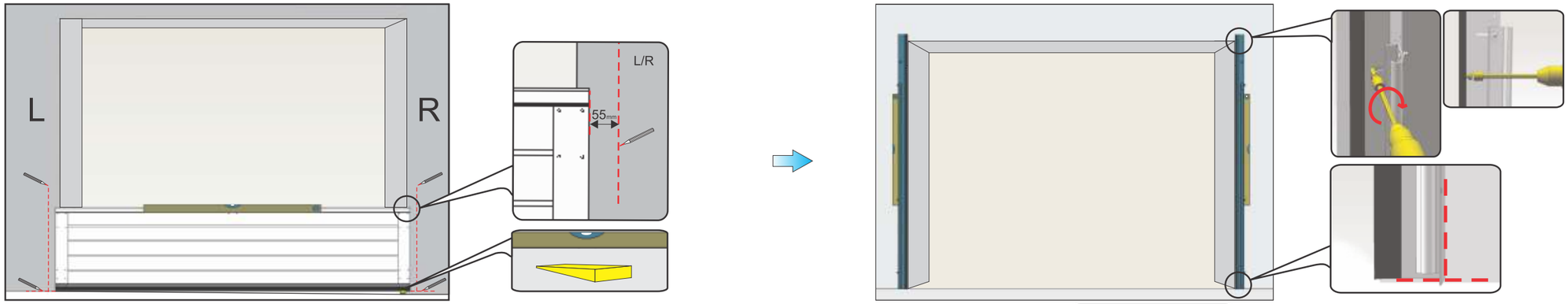
L
R
L/R
55mm

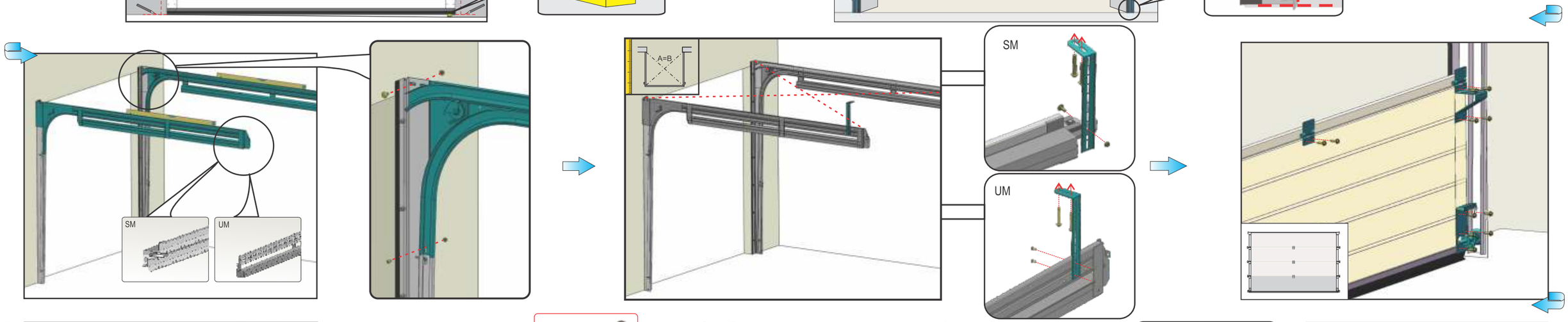
SM
UM
A=B
SM
UM

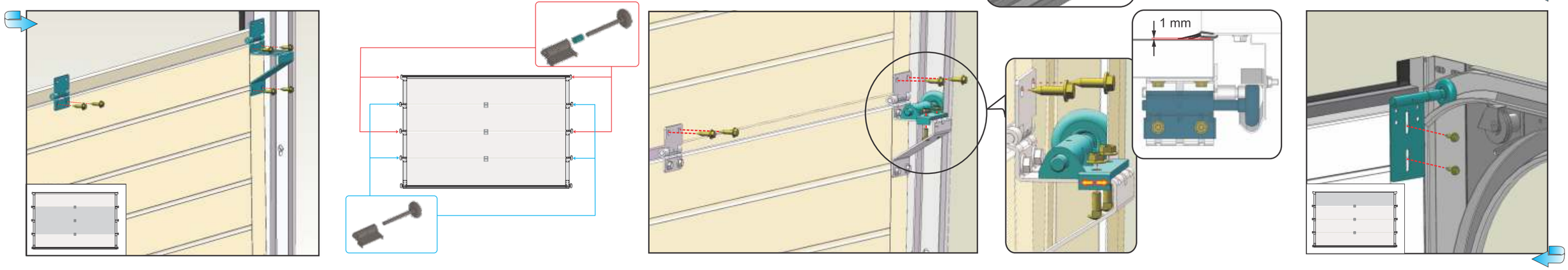
1 mm

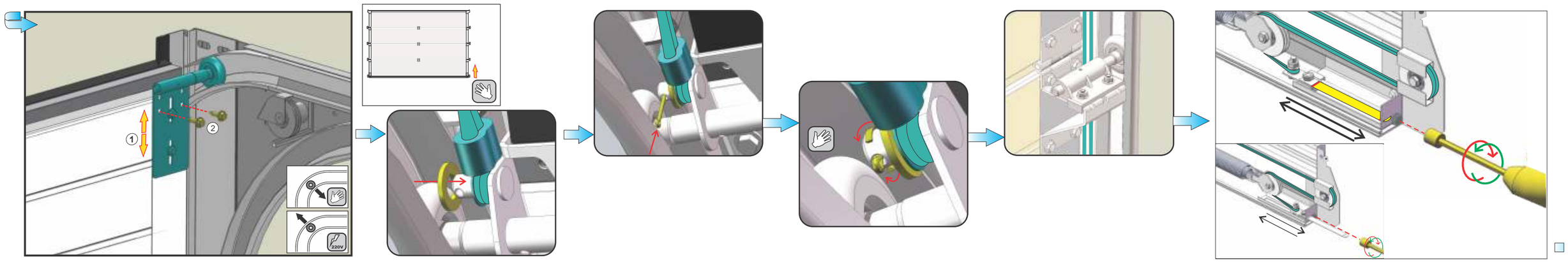
1
2
220V